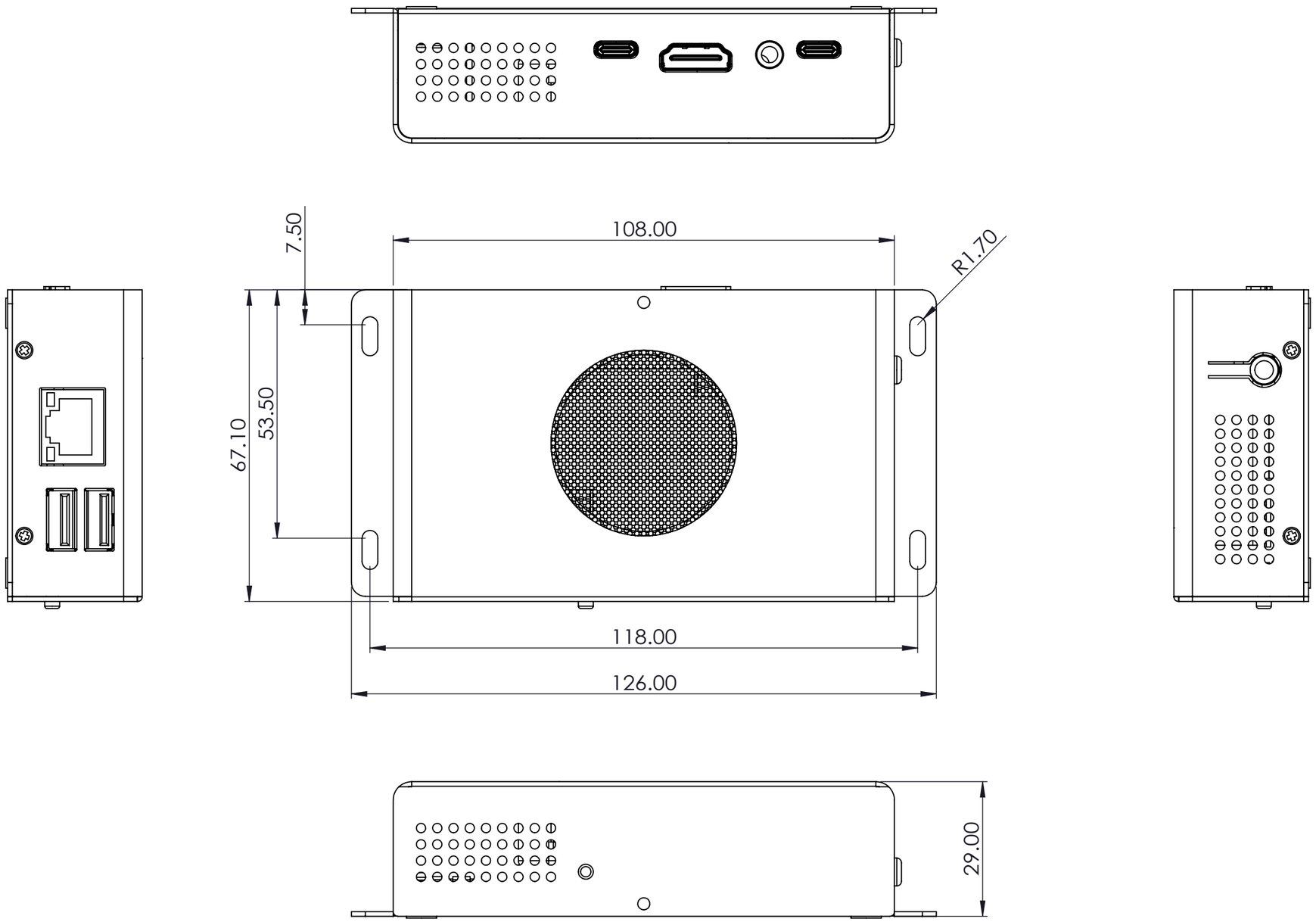
7.50
108.00
R1.70
67.10
53.50
118.00
126.00
29.00